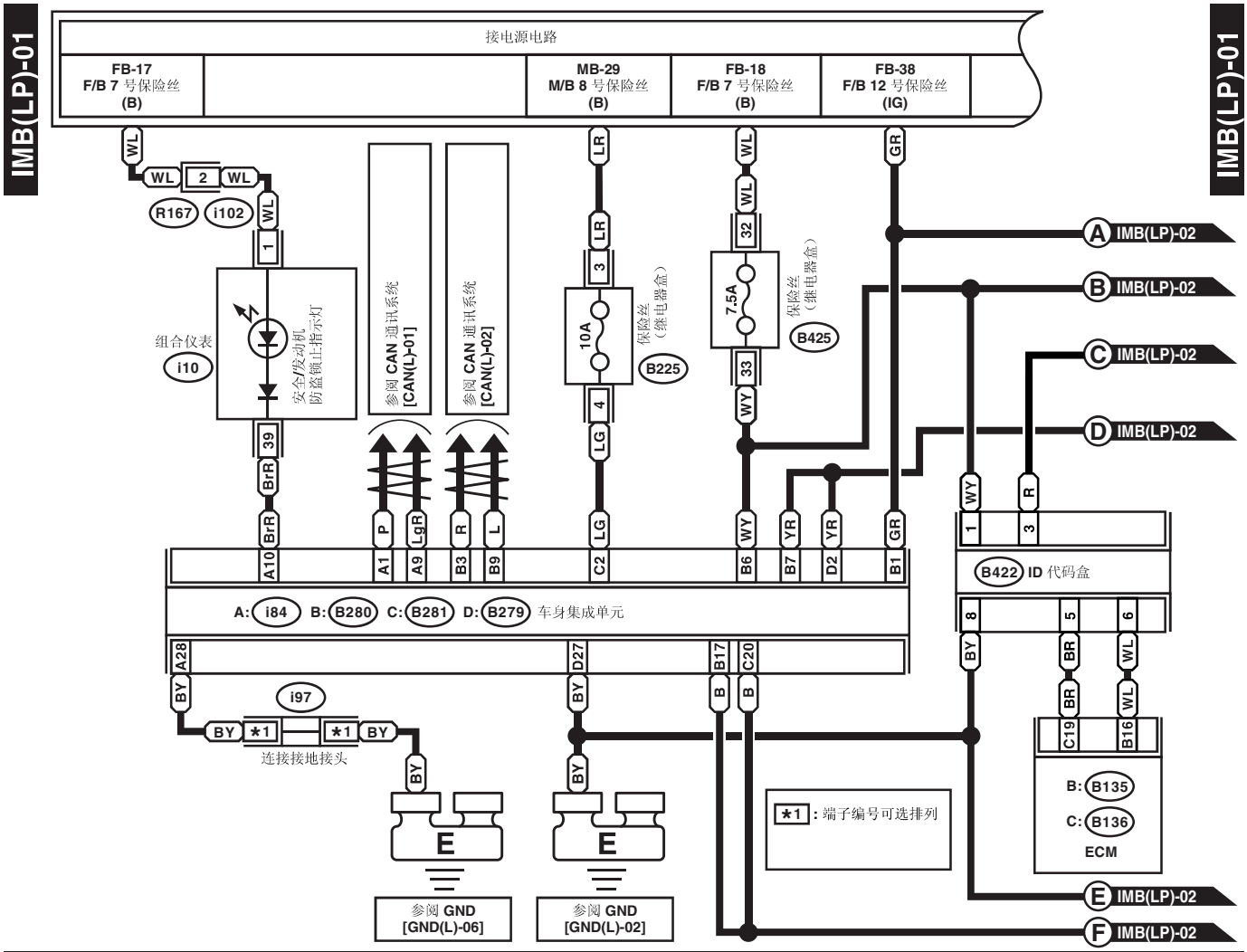
IMB(LP)-01
接电源电路
FB-17
F/B 7 号保险丝
(B)
MB-29
M/B 8 号保险丝
(B)
FB-18
F/B 7 号保险丝
(B)
FB-38
F/B 12 号保险丝
(IG)
R167
i102
组合仪表
i10
安全/发动机
防盗锁止指示灯
参阅 CAN 通讯系统
[CAN(L)-01]
参阅 CAN 通讯系统
[CAN(L)-02]
10A
保险丝
（继电器盒）
B225
7.5A
保险丝
（继电器盒）
B425
A IMB(LP)-02
B IMB(LP)-02
C IMB(LP)-02
D IMB(LP)-02
B422 ID 代码盒
A: i84 B: B280 C: B281 D: B279 车身集成单元
i97
连接接地接头
B: B135
C: B136
ECM
*1 : 端子编号可选排列
参阅 GND
[GND(L)-06]
参阅 GND
[GND(L)-02]
E IMB(LP)-02
F IMB(LP)-02
B422
i97 （黑色）
i102
B: B280 （深灰色）
C: B281
D: B279
B: B135
B225 （黑色）
B425 （黑色）
继电器盒
继电器盒
C: B136
A: i84 （灰色）
i10
WI-30879

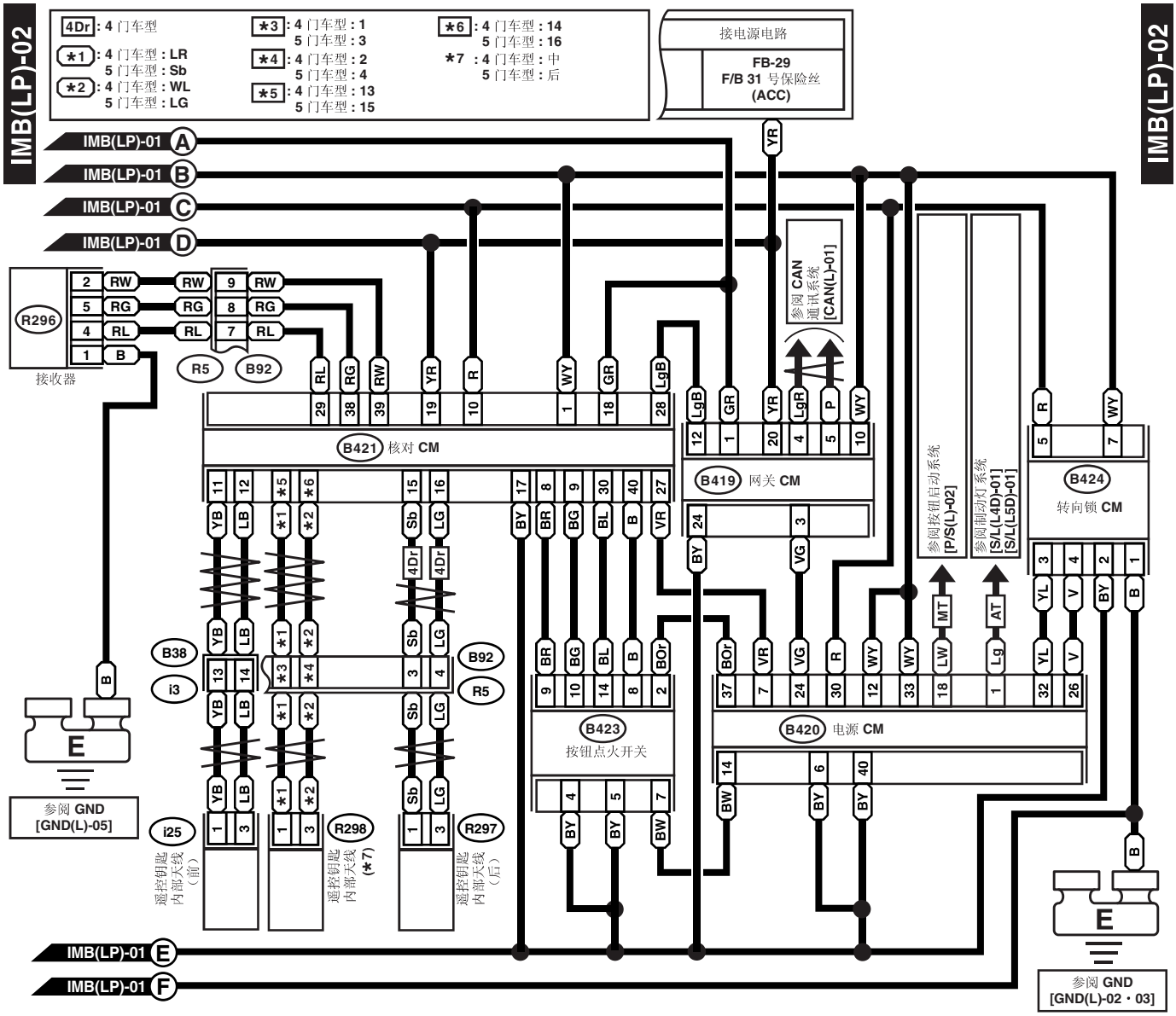
IMB(LP)-02
4Dr : 4 门车型
*1 : 4 门车型 : LR
5 门车型 : Sb
*2 : 4 门车型 : WL
5 门车型 : LG
*3 : 4 门车型 : 1
5 门车型 : 3
*4 : 4 门车型 : 2
5 门车型 : 4
*5 : 4 门车型 : 13
5 门车型 : 15
*6 : 4 门车型 : 14
5 门车型 : 16
*7 : 4 门车型 : 中
5 门车型 : 后
接电源电路
FB-29
F/B 31 号保险丝
(ACC)
IMB(LP)-01 A
IMB(LP)-01 B
IMB(LP)-01 C
IMB(LP)-01 D
IMB(LP)-01 E
IMB(LP)-01 F
R296
接收器
R5
B92
B421 核对 CM
B419 网关 CM
B424
转向锁 CM
参阅 CAN 通讯系统 [CAN(L)-01]
参阅按钮启动系统 [P/S(L)-02]
参阅制动灯系统 [S/L(L4D)-01] [S/L(L5D)-01]
B38
i3
B423
按钮点火开关
B420 电源 CM
参阅 GND [GND(L)-05]
i25
R298
R297
遥控钥匙内部天线（前）
遥控钥匙内部天线 (*7)
遥控钥匙内部天线（后）
参阅 GND [GND(L)-02・03]

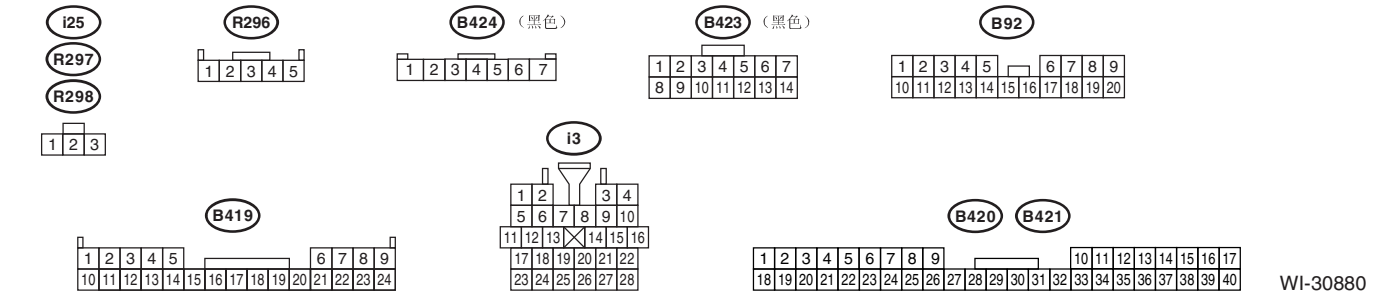
i25
R297
R298
R296
B424 （黑色）
B423 （黑色）
B92
i3
B419
B420
B421

WI-30880